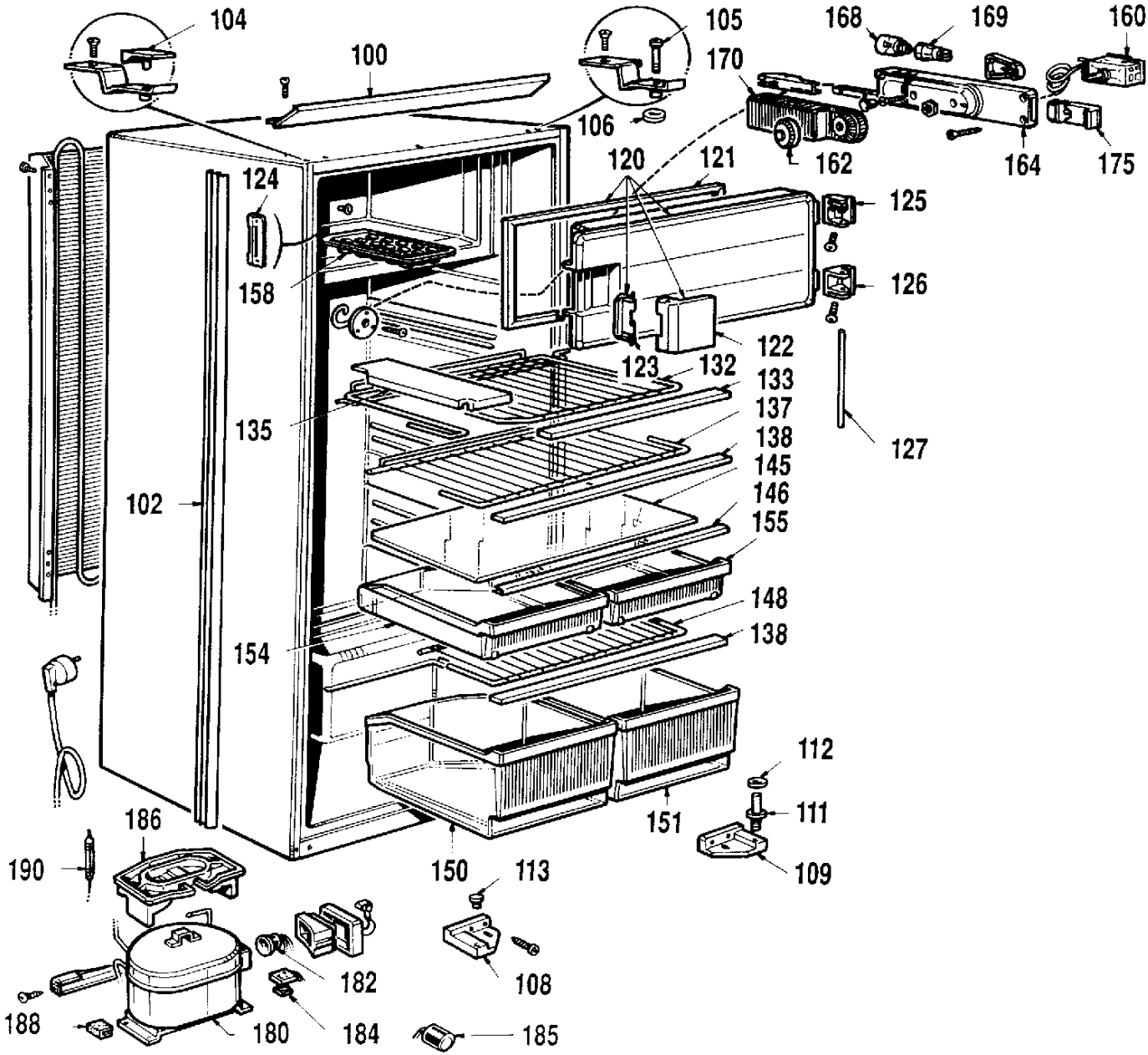
104
105
100
106
168
169
160
170
162
164
175
120
121
124
125
158
126
122
123
132
133
137
135
138
145
127
102
146
155
148
138
154
112
111
151
186
190
150
113
109
182
108
188
180
184
185

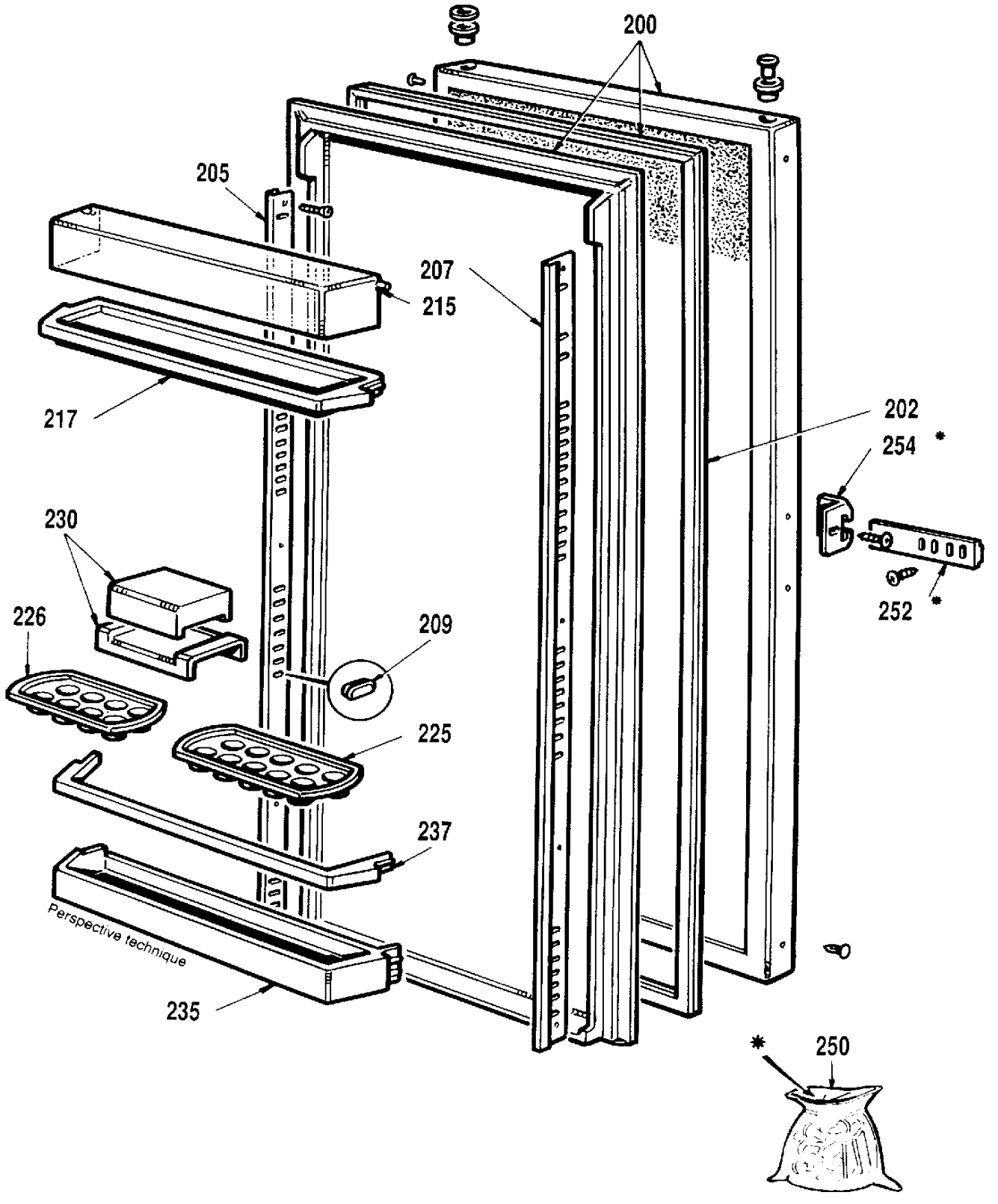
200
205
207
215
217
202
254 *
230
226
209
252 *
225
237
Perspective technique
235
* 250

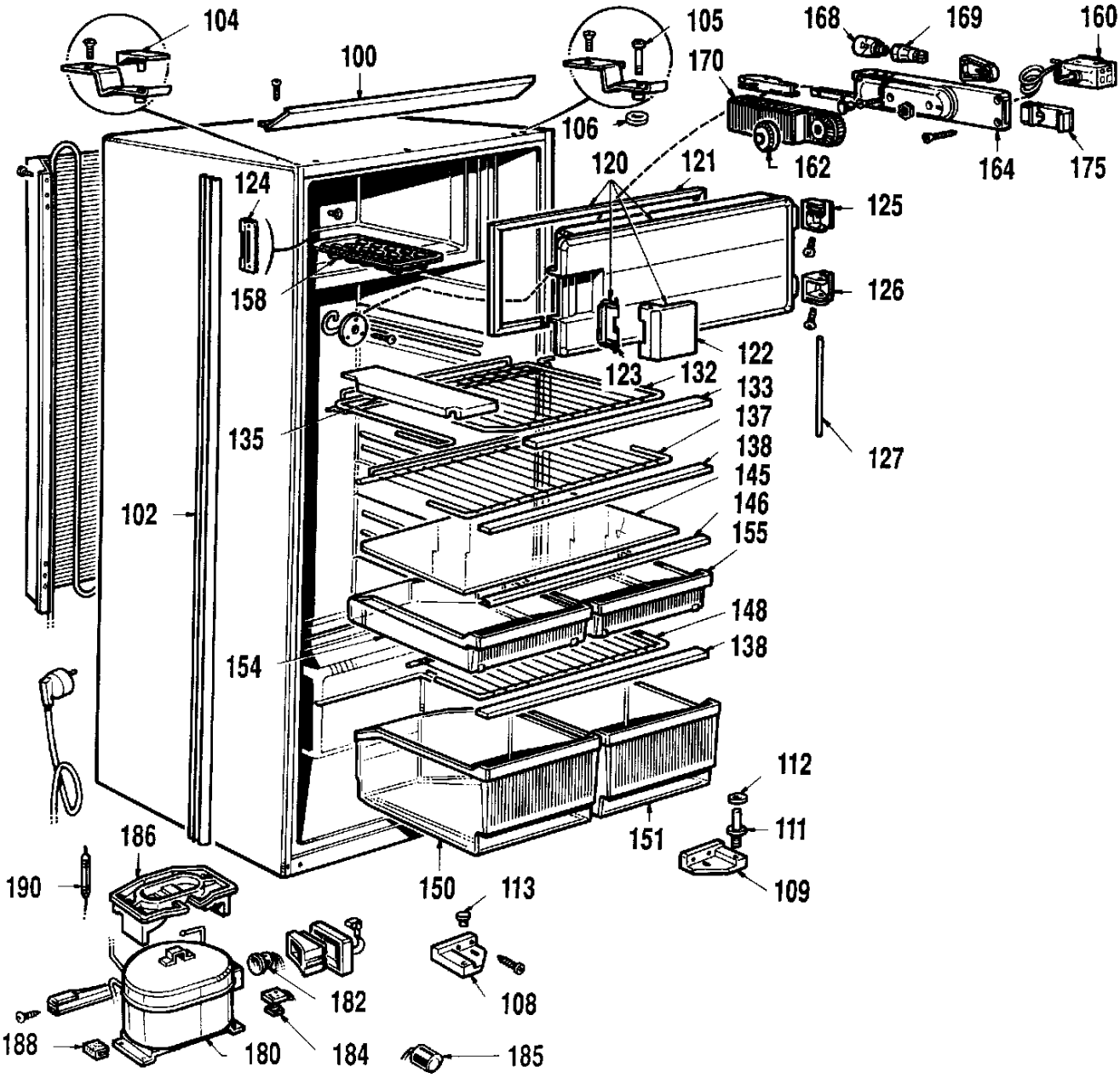
104
105
100
106
168
169
160
170
162
164
175
120
121
124
125
158
126
122
123
132
133
135
137
138
127
145
102
146
155
148
138
154
112
111
151
186
190
150
113
109
182
108
188
180
184
185